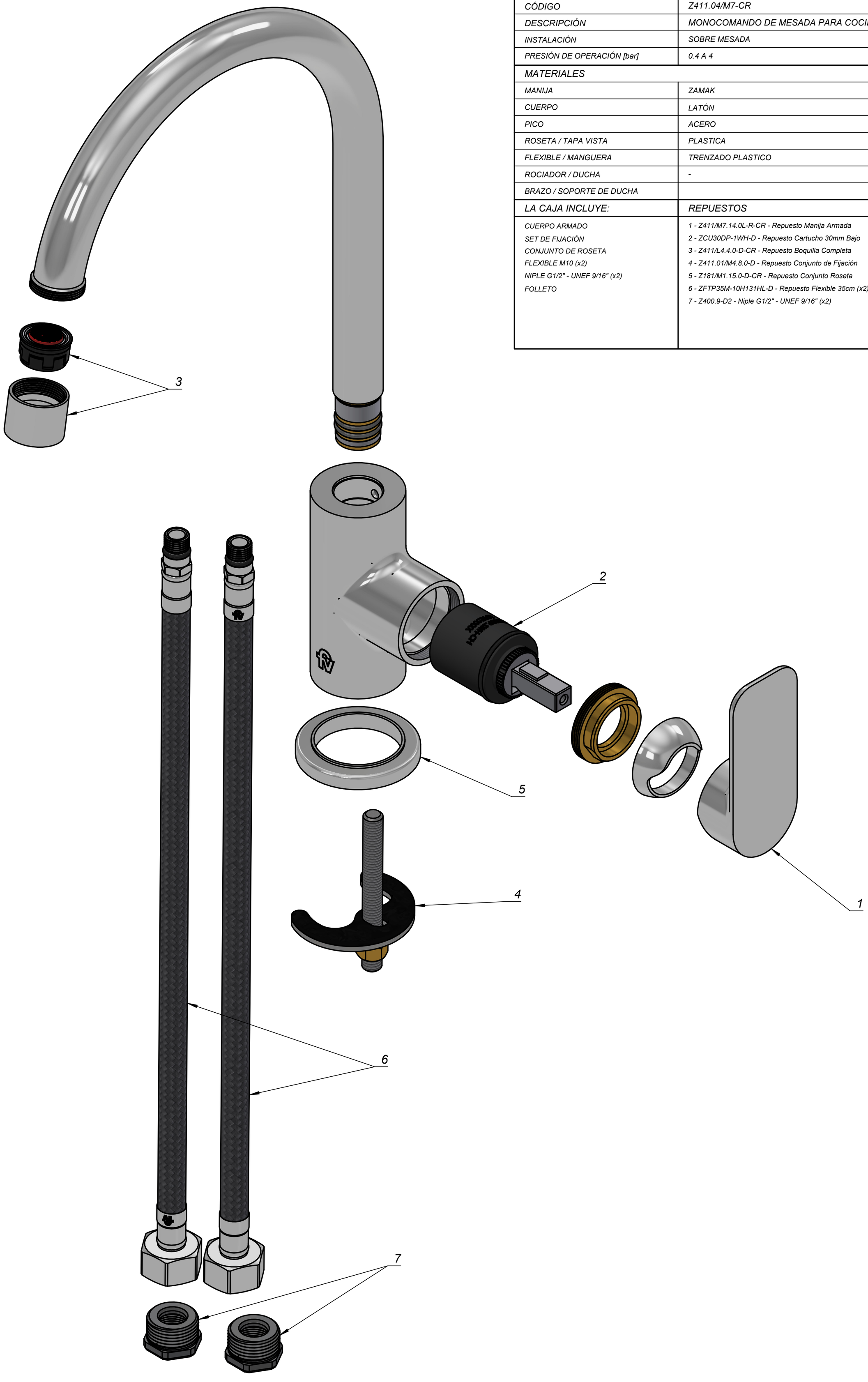

DETALLE TÉCNICO	
CÓDIGO	Z411.04/M7-CR
DESCRIPCIÓN	MONOCOMANDO DE MESADA PARA COCINA
INSTALACIÓN	SOBRE MESADA
PRESIÓN DE OPERACIÓN [bar]	0.4 A 4
MATERIALES	
MANIJA	ZAMAK
CUERPO	LATÓN
PICO	ACERO
ROSETA / TAPA VISTA	PLASTICA
FLEXIBLE / MANGUERA	TRENZADO PLASTICO
ROCIADOR / DUCHA	-
BRAZO / SOPORTE DE DUCHA	
LA CAJA INCLUYE:	**REPUESTOS**
CUERPO ARMADO	1 - Z411/M7.14.0L-R-CR - Repuesto Manija Armada
SET DE FIJACIÓN	2 - ZCU30DP-1WH-D - Repuesto Cartucho 30mm Bajo
CONJUNTO DE ROSETA	3 - Z411/L4.4.0-D-CR - Repuesto Boquilla Completa
FLEXIBLE M10 (x2)	4 - Z411.01/M4.8.0-D - Repuesto Conjunto de Fijación
NIPLE G1/2" - UNEF 9/16" (x2)	5 - Z181/M1.15.0-D-CR - Repuesto Conjunto Roseta
FOLLETO	6 - ZFTP35M-10H131HL-D - Repuesto Flexible 35cm (x2)
	7 - Z400.9-D2 - Niple G1/2" - UNEF 9/16" (x2)