PRINTABLE

Suche S9

Z189/S9 Monocomando para bidé, desagüe con tapita
Single handle bidet set, with chain and stopper drain assembly

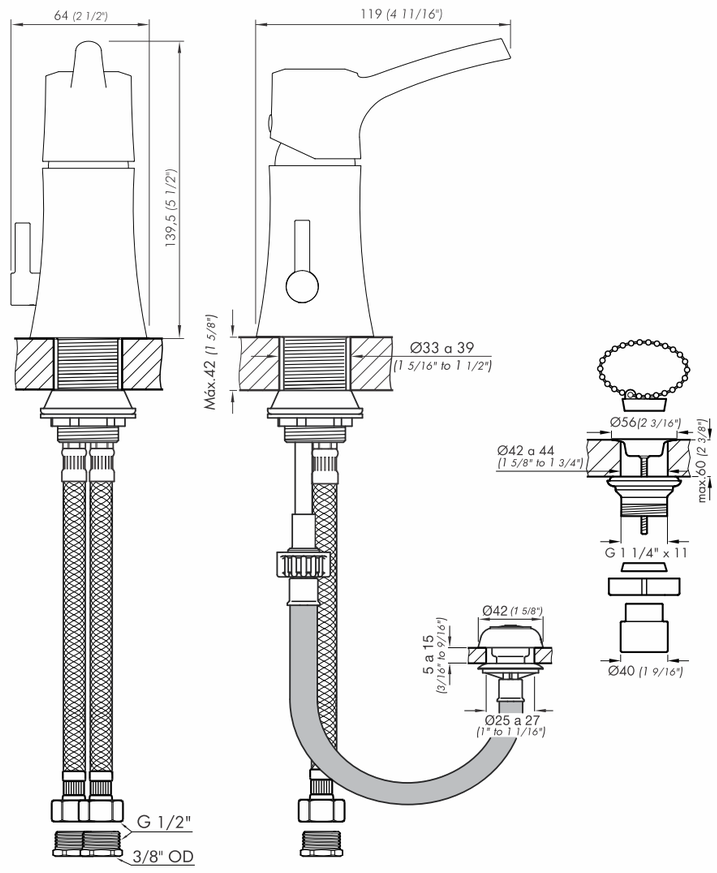

Nota: Todas las medidas están en mm y en pulgadas
Note: All measurements are in millimeters and inches.

Suche S9

Notas / *Notes:*

DORSO
BACK

Suche S9

Sistema de transferencia de agua.
Water transfer system.

Al abrir el caudal, el agua sale por el aro.
Ring output when water flow is opened.

Rotar para activar la lluvia.
Rotate to activate rain.

Certificado de garantía
La garantía de FV ampara todos sus productos contra defectos de fabricación

Limpieza y mantenimiento

Los productos de FV han sido fabricados según técnicas de avanzada y con materiales de primera calidad, que le aseguran una prolongada duración en perfectas condiciones.
A efectos de preservar esta calidad le sugerimos tener en cuenta estos consejos:
NO USE limpiadores abrasivos, polvo de limpieza, esponjas metálicas o de fibra.
USE en lo posible jabón neutro o detergente de uso doméstico. Seque con paño suave.

Condiciones de validez

Si a criterio debidamente fundado de personal técnico de FV se comprobara la intervención de mano de obra inexperta en la colocación, reparación y/o mantenimiento de los productos, esta garantía perderá automáticamente su validez.
Asimismo será requisito inexcusable para realizar cualquier reclamo de garantía la presentación de la factura de compra original.
1) El fabricante y/o importador de este producto es FV S.A., una sociedad constituida y regulada por las leyes de la República Argentina, con planta en Villa Rosa (Prov. Bs. As.) y sede social en Reconquista 336 11° piso - Capital Federal.
2) La identificación del producto y las especificaciones técnicas necesarias constan consignadas en catálogo, folletería y en oficina técnica.
3) Ver condiciones de uso, mantenimiento y validez de la garantía en el texto que precede.
4) La reparación de los productos fabricados por FV solo podrá delegarse en personal capacitado. En caso de duda comunicarse a los centros de atención al usuario.
5) Plazo de garantía: 5 años

CALIDAD ISO 9001

GRUPO FV
contacto@grupofv.com

Escaneá el código para obtener más información sobre este producto.
www.grupofv.com

FV S.A. se reserva el derecho de introducir mejoras y/o modificaciones de diseño sin previo aviso.

FOLL-Z189/S9 / Edición N°1 / Febrero 2020

Suche

Z189/S9

Instalación y mantenimiento
Installation and maintenance

Antes de conectar la grifería a la distribución de agua, purgar muy bien la cañería a fin de eliminar partículas extrañas.
Before connecting the faucet to the supply, flush the piping system thoroughly to eliminate any residue.

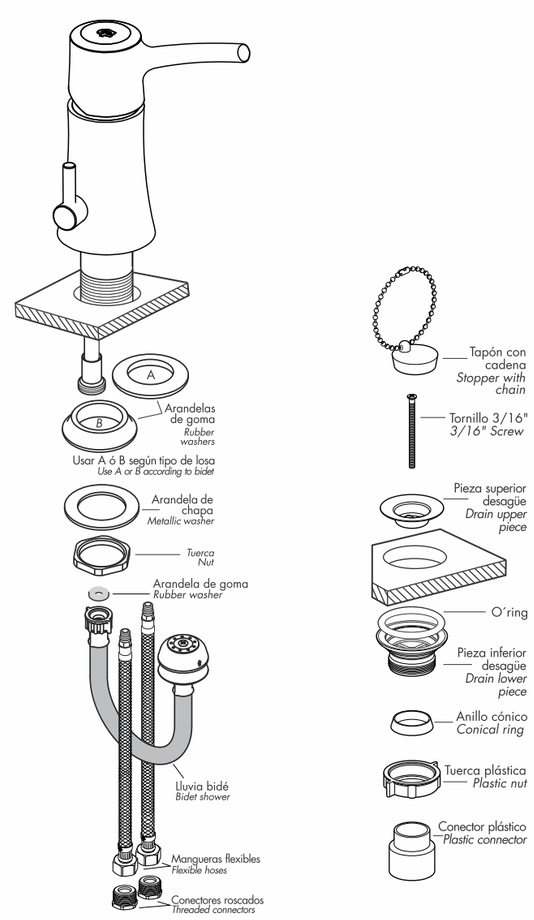

FRENTE
FRONT

Modification		New	X		Name: M. Larrea
Description:					
Direct modification		Observations:			
Predicted modification					
Other modification					

Nº	Modifications	Date	Name			Nº	Modifications	Date	Name

Specifications		Date	Name	Tolerance
Paper	70-80 grs.	19/12/2019	M. Larrea	± 1 mm
Print:	1color: Black/Front-Back			
Measurements (Draw Esc. 1:1)	290 x 210 mm	Denomination: Booklet LATAM		Code: FOLL-Z189/S9 — Edition

EDITABLE

Suche S9

Z189/S9 Monocomando para bidé, desagüe con tapita
Single handle bidet set, with chain and stopper drain assembly

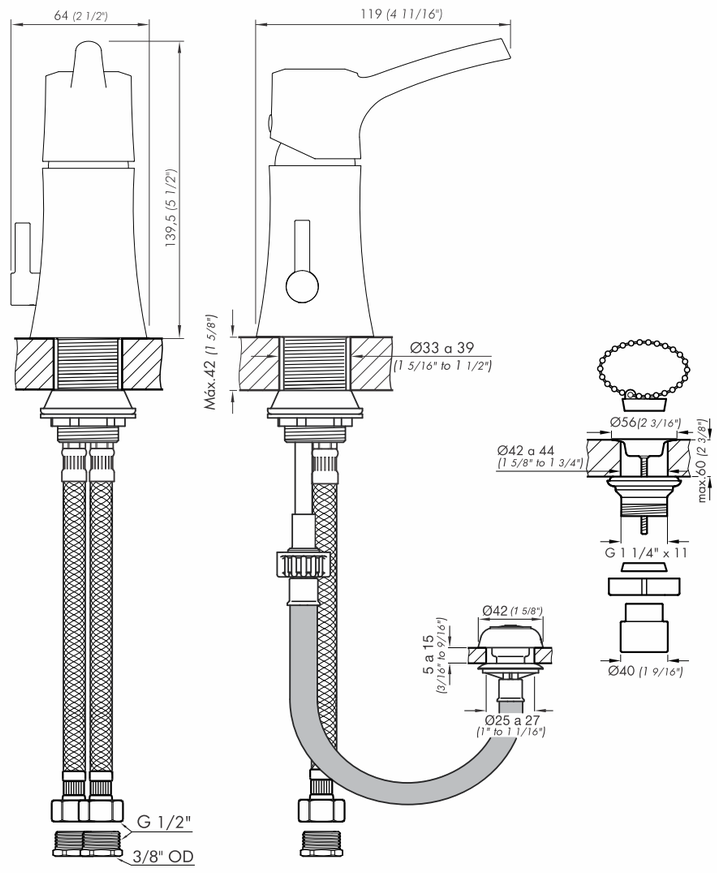

Nota: Todas las medidas están en mm y en pulgadas
Note: All measurements are in millimeters and inches.

Suche S9

Notas / *Notes:*

DORSO
BACK

Suche S9

Sistema de transferencia de agua.
Water transfer system.

Al abrir el caudal, el agua sale por el aro.
Ring output when water flow is opened.

Rotar para activar la lluvia.
Rotate to activate rain.

Certificado de garantía
La garantía de FV ampara todos sus productos contra defectos de fabricación

Limpieza y mantenimiento

Los productos de FV han sido fabricados según técnicas de avanzada y con materiales de primera calidad, que le aseguran una prolongada duración en perfectas condiciones.
A efectos de preservar esta calidad le sugerimos tener en cuenta estos consejos:
NO USE limpiadores abrasivos, polvo de limpieza, esponjas metálicas o de fibra.
USE en lo posible jabón neutro o detergente de uso doméstico. Seque con paño suave.

Condiciones de validez

Si a criterio debidamente fundado de personal técnico de FV se comprobara la intervención de mano de obra inexperta en la colocación, reparación y/o mantenimiento de los productos, esta garantía perderá automáticamente su validez.
Asimismo será requisito inexcusable para realizar cualquier reclamo de garantía la presentación de la factura de compra original.
1) El fabricante y/o importador de este producto es FV S.A., una sociedad constituida y regulada por las leyes de la República Argentina, con planta en Villa Rosa (Prov. Bs. As.) y sede social en Reconquista 336 11° piso - Capital Federal.
2) La identificación del producto y las especificaciones técnicas necesarias constan consignadas en catálogo, folletería y en oficina técnica.
3) Ver condiciones de uso, mantenimiento y validez de la garantía en el texto que precede.
4) La reparación de los productos fabricados por FV solo podrá delegarse en personal capacitado. En caso de duda comunicarse a los centros de atención al usuario.
5) Plazo de garantía: 5 años

CALIDAD ISO 9001

GRUPO FV
contacto@grupofv.com

Escaneá el código para obtener más información sobre este producto.
www.grupofv.com

FV S.A. se reserva el derecho de introducir mejoras y/o modificaciones de diseño sin previo aviso.

FOLL-Z189/S9 / Edición N°1 / Febrero 2020

Suche
Z189/S9

Instalación y mantenimiento
Installation and maintenance

Antes de conectar la grifería a la distribución de agua, purgar muy bien la cañería a fin de eliminar partículas extrañas.
Before connecting the faucet to the supply, flush the piping system thoroughly to eliminate any residue.

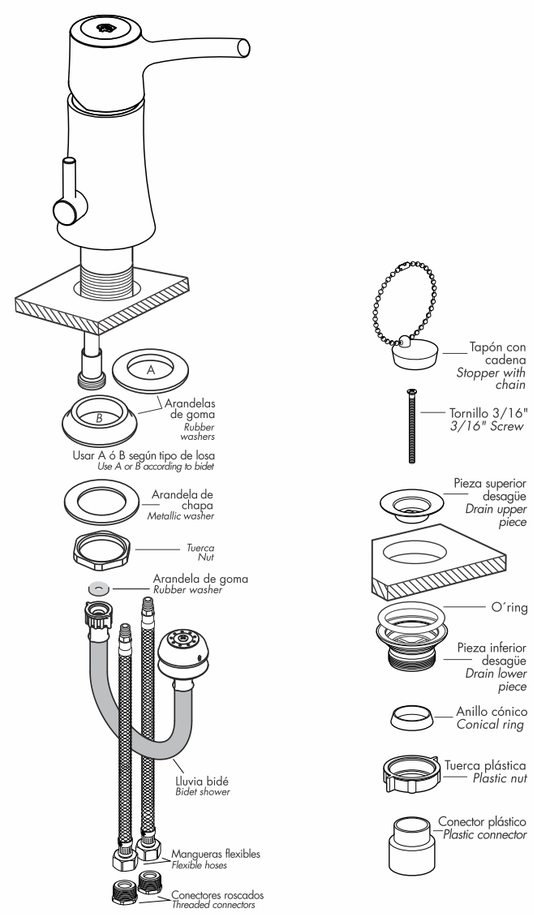

FRENTE
FRONT

Modification		New	X		Name: M. Larrea
Description:					
Direct modification		Observations:			
Predicted modification					
Other modification					

Nº	Modifications	Date	Name			Nº	Modifications	Date	Name

Specifications		Date	Name	Tolerance
Paper	70-80 grs.	19/12/2019	M. Larrea	± 1 mm
Print:	1color: Black/Front-Back			
Measurements (Draw Esc. 1:1)	290 x 210 mm	Denomination: Booklet LATAM		

Code	Edition
FOLL-Z189/S9	