IGUAZÚ

Ficha de repuestos

Código Z311/L5

ES

Plano

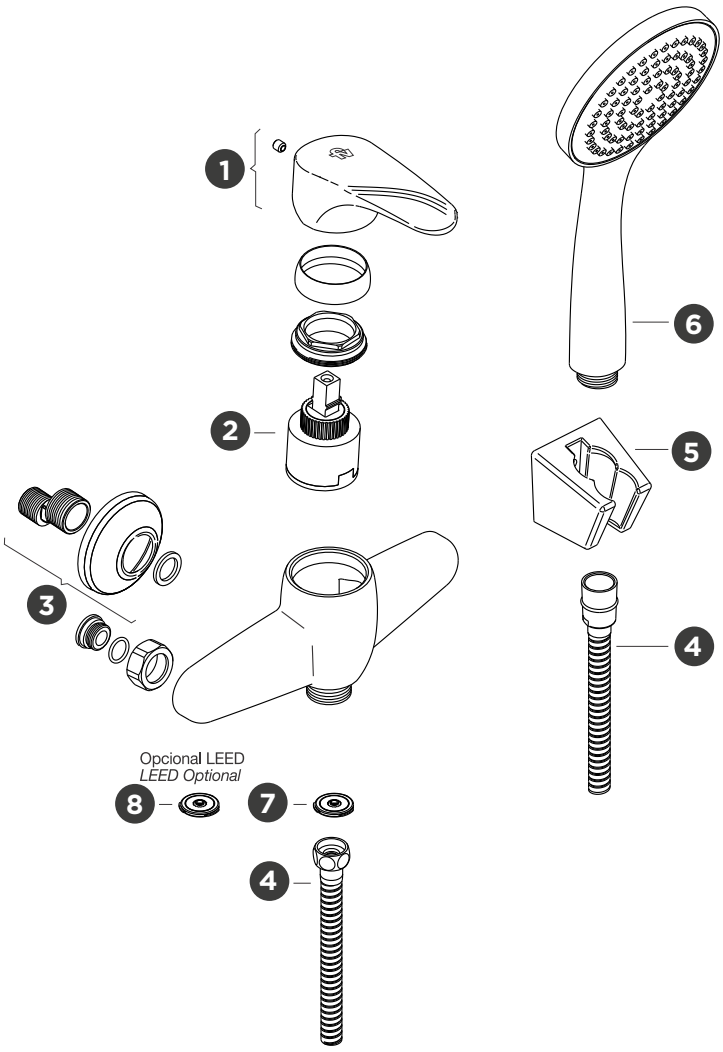

	Código	Denominación
1	Z181/L5.14.0-R	Manija completa
2	Z411.B1.25.0W-R	Cartucho Ø 35 mm
3	Z405.3.A.0-R	Set excéntrico
4	Z310/B1.25.0-D	Manguera de ducha
5	Z310/L5.15.0-D	Soporte de ducha
6	Z310/L5.20.0-D	Ducha manual
7	Z120.9-D10	Restrictor de caudal (9.5 l/m) - (2.5 gpm)
8	Z120.9L-D10	Restrictor de caudal - LEED (7 l/m)

Algunos componentes pueden no figurar en la lista de repuestos.
Para solicitar los mismos comuníquese con nuestro Departamento de Ventas.

Nosotros

GRUPO FV

Bernardo de Irigoyen 1053 - B1604AFC
Florida - Pcia. de Buenos Aires - Argentina
Tel.: +54 (011) 4730-5300

Contacto

Web: www.grupofv.com
E-mail: contacto@grupofv.com
Grupofvoficial grupofvoficial

UTILIZA SIEMPRE REPUESTOS ORIGINALES FV

COMPRA ORIGINAL · REPUESTOS LEGÍTIMOS

CALIDAD ISO 9001

GRIFERÍA & SANITARIOS
GARANTÍA 5 AÑOS
La garantía de FV ampara todos sus productos contra defectos de fabricación.

IGUAZÚ

Spare parts sheet

Code Z311/L5

EN

Diagram

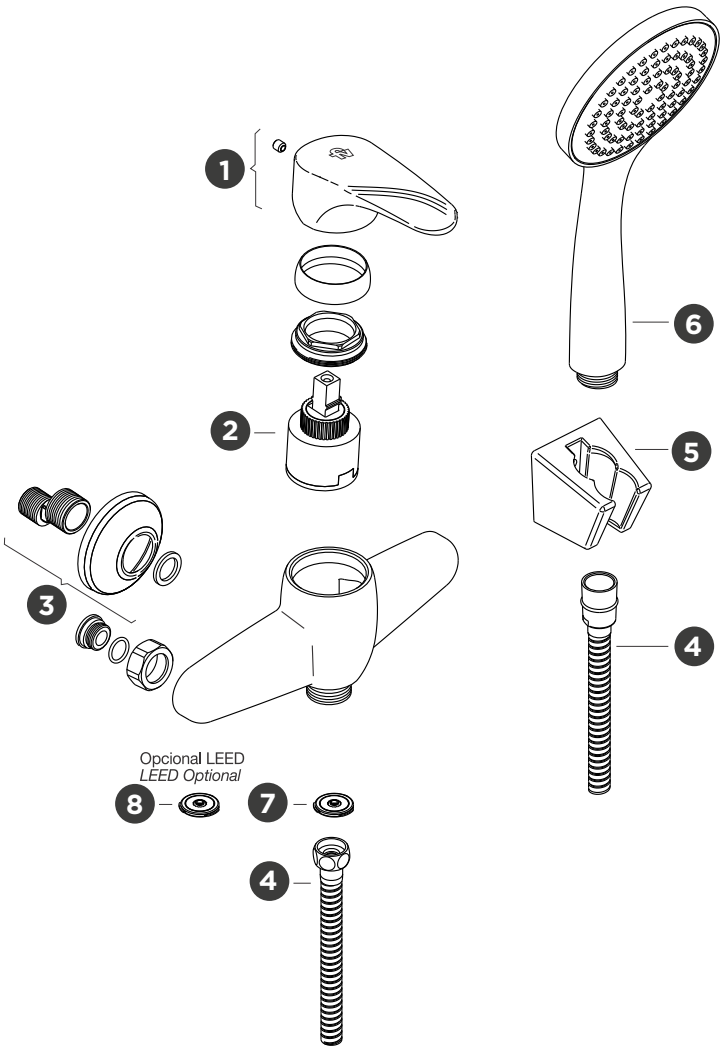

	Code	Denomination
1	Z181/L5.14.0-R	Complete handle
2	Z411.B1.25.0W-R	Ø 35 mm cartridge
3	Z405.3.A.0-R	Eccentric set
4	Z310/B1.25.0-D	Shower hose
5	Z310/L5.15.0-D	Shower support
6	Z310/L5.20.0-D	Hand shower
7	Z120.9-D10	Flow restrictor (9.5 l/m) - (2.5 gpm)
8	Z120.9L-D10	Flow restrictor - LEED (7 l/m)

Some parts may not be included in the spare parts list.
To request them please contact the Sales department.

About us

GRUP FV

Bernardo de Irigoyen 1053 - B1604AFC
Florida - Pcia. de Buenos Aires - Argentina
Tel.: +54 (011) 4730-5300

Contact

Web: www.grupofv.com
E-mail: contacto@grupofv.com
Grupofvoficial grupofvoficial

ALLWAYS USE ORIGINAL FV SPARE PARTS

COMPRA ORIGINAL · REPUESTOS LEGÍTIMOS

CALIDAD ISO 9001

GRIFERIA & SANITARIOS
GARANTIA 5 AÑOS