IGUAZÚ

Ficha de repuestos

Código Z106/L5

ES

Plano

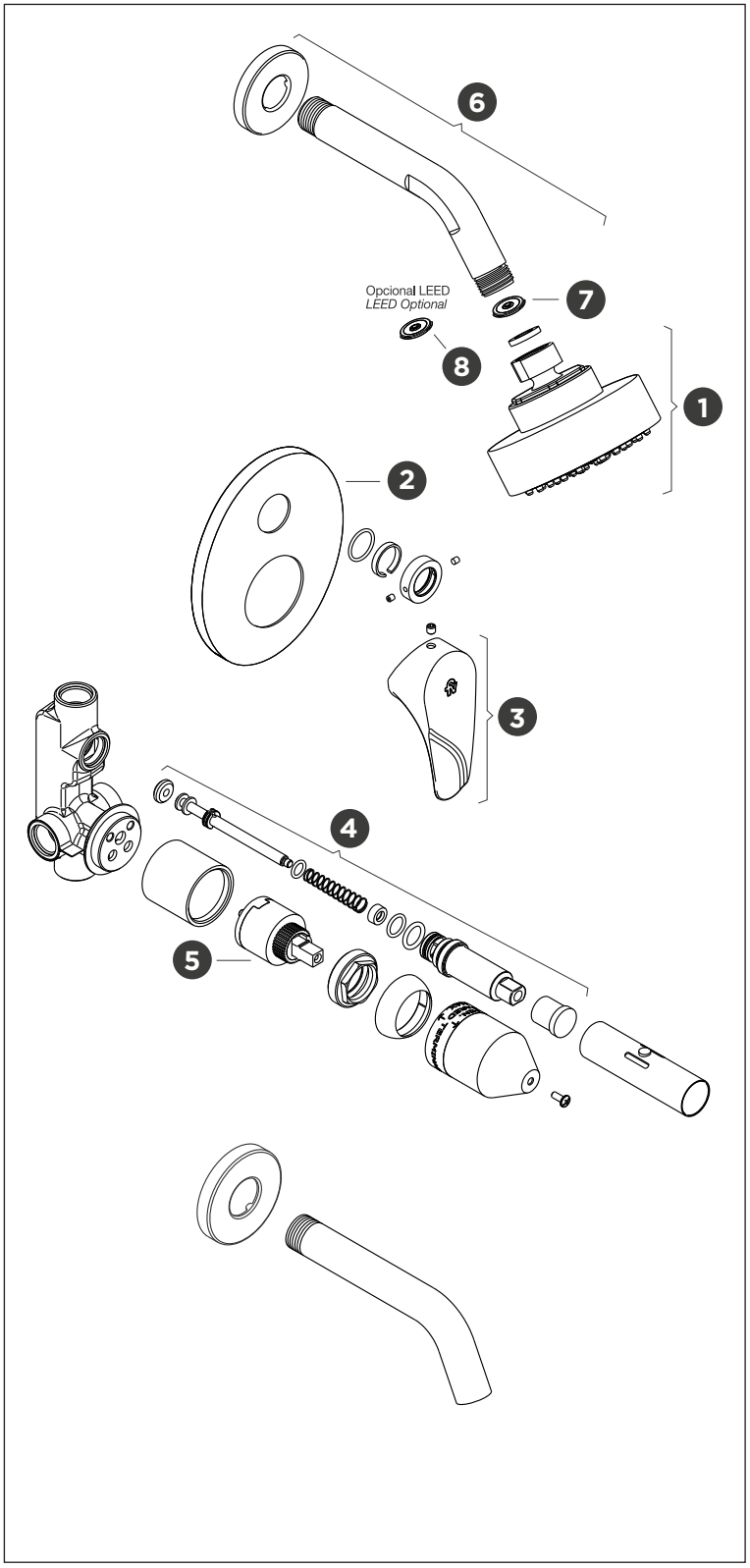

	Código	Denominación
1	Z126/L5.0-R	Cabeza de ducha
2	Z106/B1.13.0-D	Tapa
3	Z181/L5.14.0-R	Manija
4	Z106/B1-5-0-D	Transferencia
5	Z411/B1.25.0W-D	Cartucho Ø 35 mm
6	Z140/L5-1-0-D	Brazo de ducha con roseta
7	Z120.9-D10	Restrictor de caudal (9.5 l/m) - (2.5 gpm)
8	Z120.9L-D10	Restrictor de caudal - LEED (7 l/m)

Algunos componentes pueden no figurar en la lista de repuestos.
Para solicitar los mismos comuníquese con nuestro Departamento de Ventas.

Nosotros

GRUPO FV

Bernardo de Irigoyen 1053 - B1604AFC
Florida - Pcia. de Buenos Aires - Argentina
Tel.: +54 (011) 4730-5300

Contacto

Web: www.grupofv.com
E-mail: contacto@grupofv.com
Grupofvoficial grupofvoficial

UTILIZA SIEMPRE REPUESTOS ORIGINALES FV

COMPRA ORIGINAL · REPUESTOS LEGÍTIMOS

CALIDAD ISO 9001

GRIFERÍA & SANITARIOS
GARANTÍA 5 AÑOS
La garantía de FV ampara todos sus productos contra defectos de fabricación.

IGUAZÚ

Spare parts sheet

Code Z106/L5

EN

Diagram

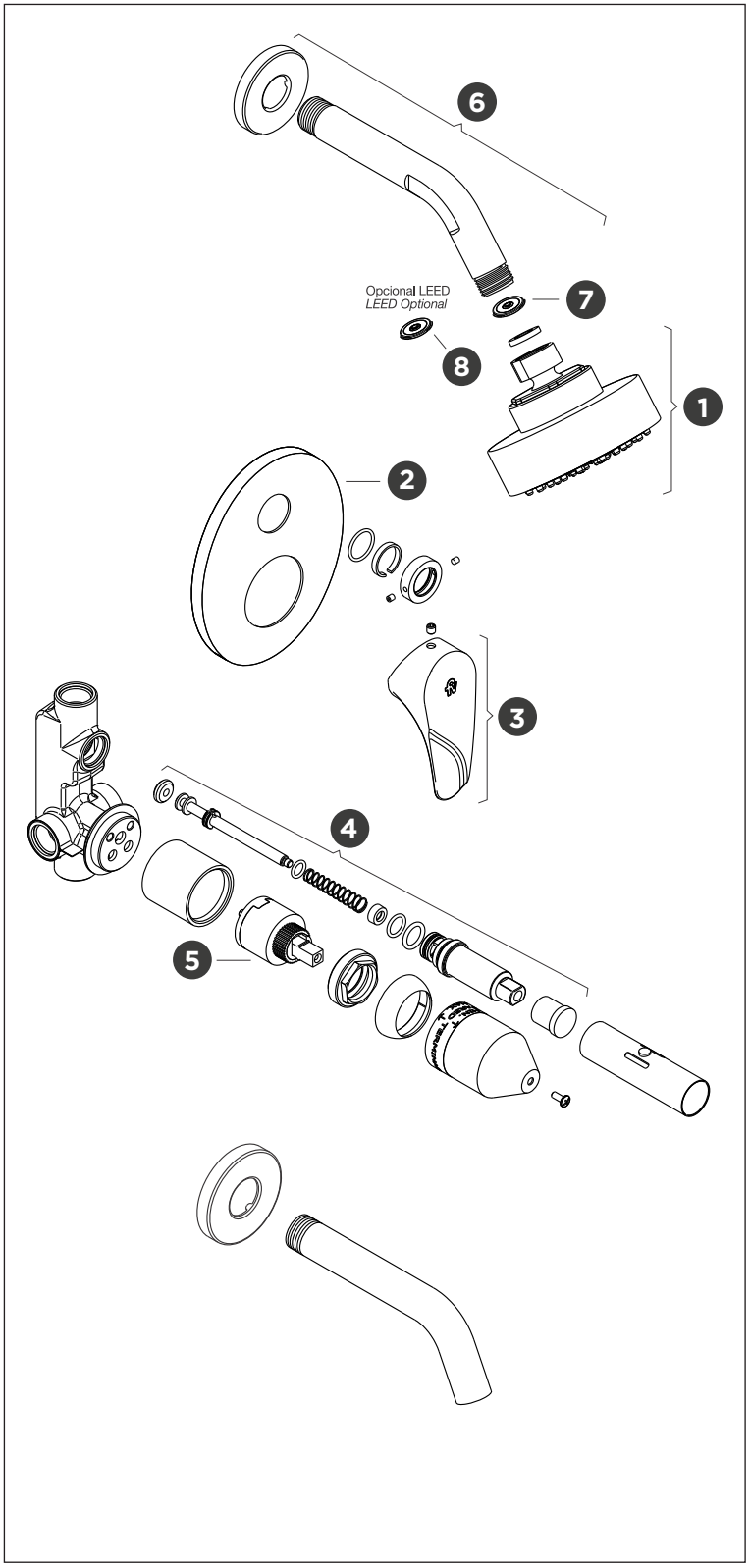

	Code	Denomination
1	Z126/L5.0-R	Shower head
2	Z106/B1.13.0-D	Cover
3	Z181/L5.14.0-R	Handle
4	Z106/B1-5-0-D	Diverter set
5	Z411/B1.25.0W-D	Ø 35 mm cartridge
6	Z140/L5-1-0-D	Shower arm with escutcheon
7	Z120.9-D10	Flow restrictor (9.5 l/m) - (2.5 gpm)
8	Z120.9L-D10	Flow restrictor - LEED (7 l/m)

Some parts may not be included in the spare parts list.
To request them please contact the Sales department.

About us

GRUP FV

Bernardo de Irigoyen 1053 - B1604AFC
Florida - Pcia. de Buenos Aires - Argentina
Tel.: +54 (011) 4730-5300

Contact

Web: www.grupofv.com
E-mail: contacto@grupofv.com
Grupofvoficial grupofvoficial

ALLWAYS USE ORIGINAL FV SPARE PARTS

COMPRA ORIGINAL · REPUESTOS LEGÍTIMOS

CALIDAD ISO 9001

GRIFERIA & SANITARIOS
GARANTIA 5 AÑOS