COTY

Ficha de repuestos

Código Z106/D9.0

ES

Plano

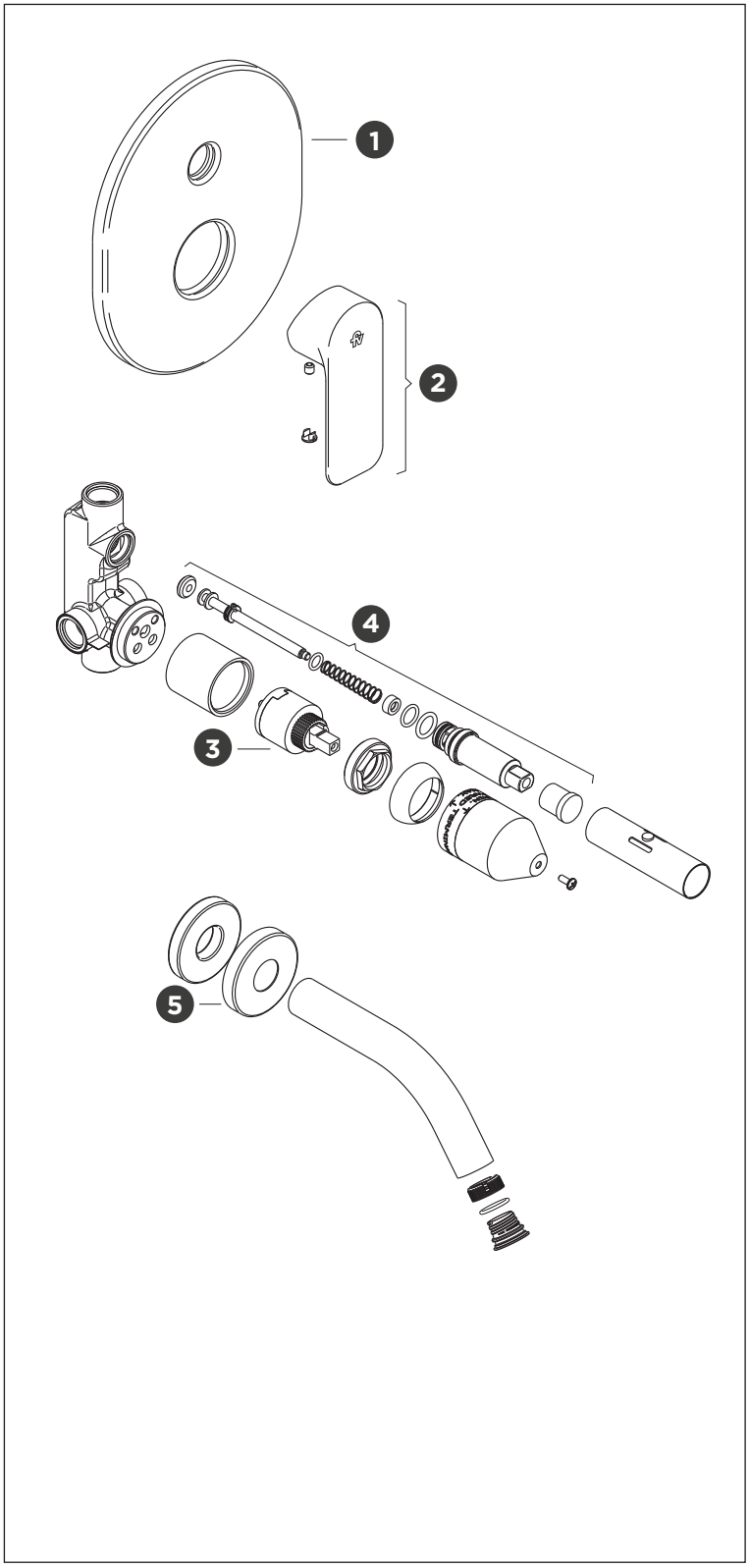

	Código	Denominación
1	Z106/D9.13.0-D-**CR**	Tapa (cromo)
	Z106/D9.13.0-D-**NG**	Tapa (negro mate)
	Z106/D9.13.0-D-**ORR**	Tapa (oro rayado)
	Z106/D9.13.0-D-**QLR**	Tapa (niquel rayado)
2	Z106/D9.14.0L-R-**CR**	Manija completa (cromo)
	Z106/D9.14.0L-R-**NG**	Manija completa (negro mate)
	Z106/D9.14.0L-R-**ORR**	Manija completa (oro rayado)
	Z106/D9.14.0L-R-**QLR**	Manija completa (niquel rayado)
3	Z106/B1.5.0-D-**CR**	Transferencia (cromo)
	Z106/B1.5.0-D-**NG**	Transferencia (negro mate)
	Z106/B1.5.0-D-**ORR**	Transferencia (oro rayado)
	Z106/B1.5.0-D-**QLR**	Transferencia (niquel rayado)
4	Z411.01.25.0-D	Cartucho Ø 35mm
5	Z103/17.18A-D-**CR**	Roseta (cromo)
	Z103/17.18A-D-**NG**	Roseta (negro mate)
	Z103/17.18A-D-**ORR**	Roseta (oro rayado)
	Z103/17.18A-D-**QLR**	Roseta (niquel rayado)

Solicitar los mismos comuníquese con nuestro Departamento de Ventas.

Nosotros

GRUPO FV

Bernardo de Irigoyen 1053 - B1604AFC
Florida - Pcia. de Buenos Aires - Argentina
Tel.: +54 (011) 4730-5300

Contacto

Web: www.grupofv.com
E-mail: contacto@grupofv.com
Grupofvoficial grupofvoficial

UTILIZA SIEMPRE REPUESTOS ORIGINALES FV

COMPRA ORIGINAL · REPUESTOS LEGÍTIMOS

CALIDAD ISO 9001

GRIFERIA & SANITARIOS

GARANTIA 5 AÑOS
La garantía de FV ampara todos sus productos contra defectos de fabricación.

COTY

Spare parts sheet

Code Z106/D9.0

EN

Plane

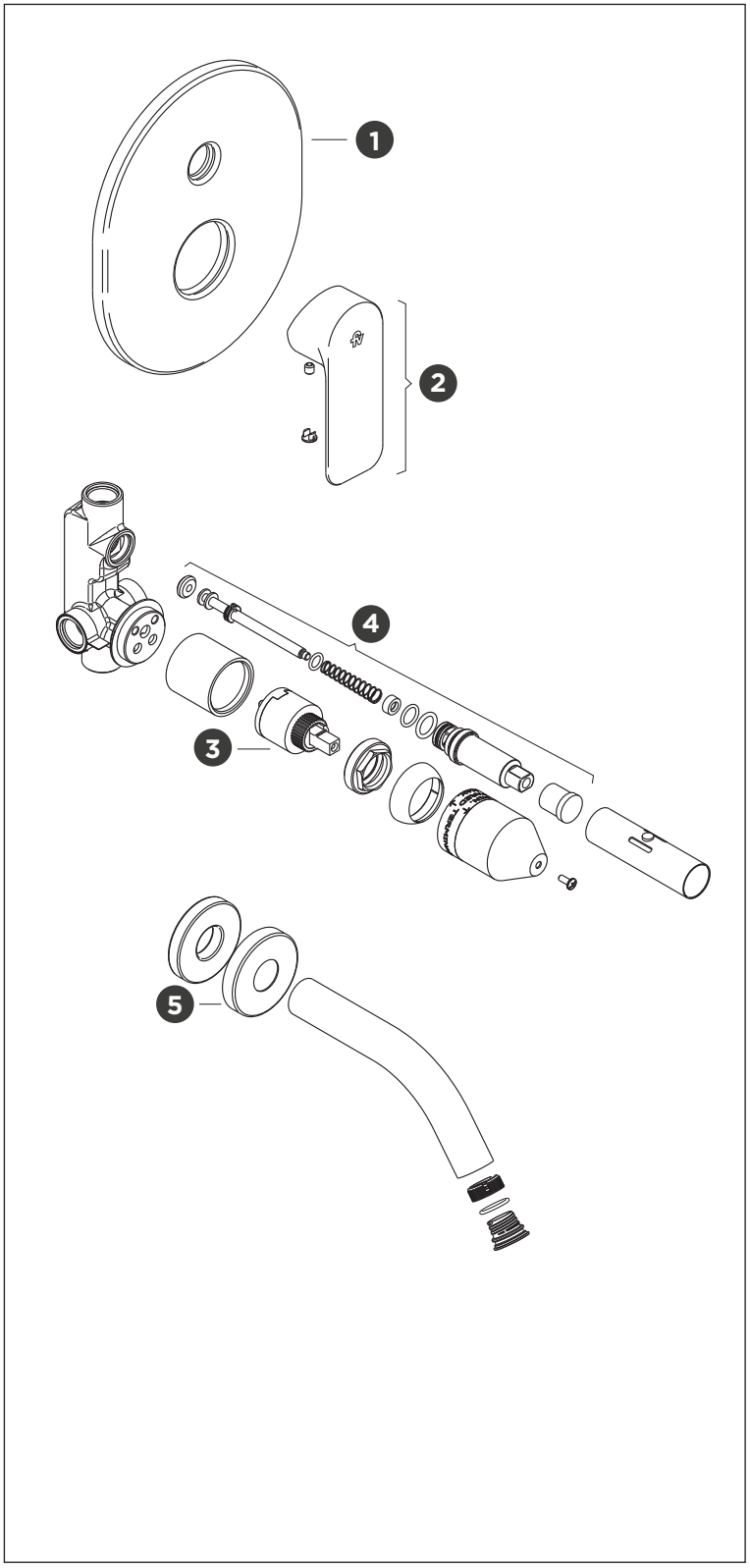

	Code	Denomination
1	Z106/D9.13.0-D-**CR**	Cover (cromo)
	Z106/D9.13.0-D-**NG**	Cover (negro mate)
	Z106/D9.13.0-D-**ORR**	Cover (oro rayado)
	Z106/D9.13.0-D-**QLR**	Cover (niquel rayado)
2	Z106/D9.14.0L-R-**CR**	Complete handle (cromo)
	Z106/D9.14.0L-R-**NG**	Complete handle (negro mate)
	Z106/D9.14.0L-R-**ORR**	Complete handle (oro rayado)
	Z106/D9.14.0L-R-**QLR**	Complete handle (niquel rayado)
3	Z106/B1.5.0-D-**CR**	Diverter set (cromo)
	Z106/B1.5.0-D-**NG**	Diverter set (negro mate)
	Z106/B1.5.0-D-**ORR**	Diverter set (oro rayado)
	Z106/B1.5.0-D-**QLR**	Diverter set (niquel rayado)
4	Z411.01.25.0-D	Ø 35mm cartridge
5	Z103/17.18A-D-**CR**	Escutcheon (cromo)
	Z103/17.18A-D-**NG**	Escutcheon (negro mate)
	Z103/17.18A-D-**ORR**	Escutcheon (oro rayado)
	Z103/17.18A-D-**QLR**	Escutcheon (niquel rayado)

Solicitar los mismos comuníquese con nuestro Departamento de Ventas.

About us

GRUP FV

Bernardo de Irigoyen 1053 - B1604AFC
Florida - Pcia. de Buenos Aires - Argentina
Tel.: +54 (011) 4730-5300

Contact

Web: www.grupofv.com
E-mail: contacto@grupofv.com
Grupofvoficial grupofvoficial

ALLWAYS USE ORIGINAL FV SPARE PARTS

COMPRA ORIGINAL · REPUESTOS LEGÍTIMOS

CALIDAD ISO 9001

GRIFERIA & SANITARIOS
GARANTIA 5 AÑOS
La garantía de FV ampara todos sus productos contra defectos de fabricación.