JANA M1

Ficha de repuestos

Código Z189.01/M1

ES

Plano

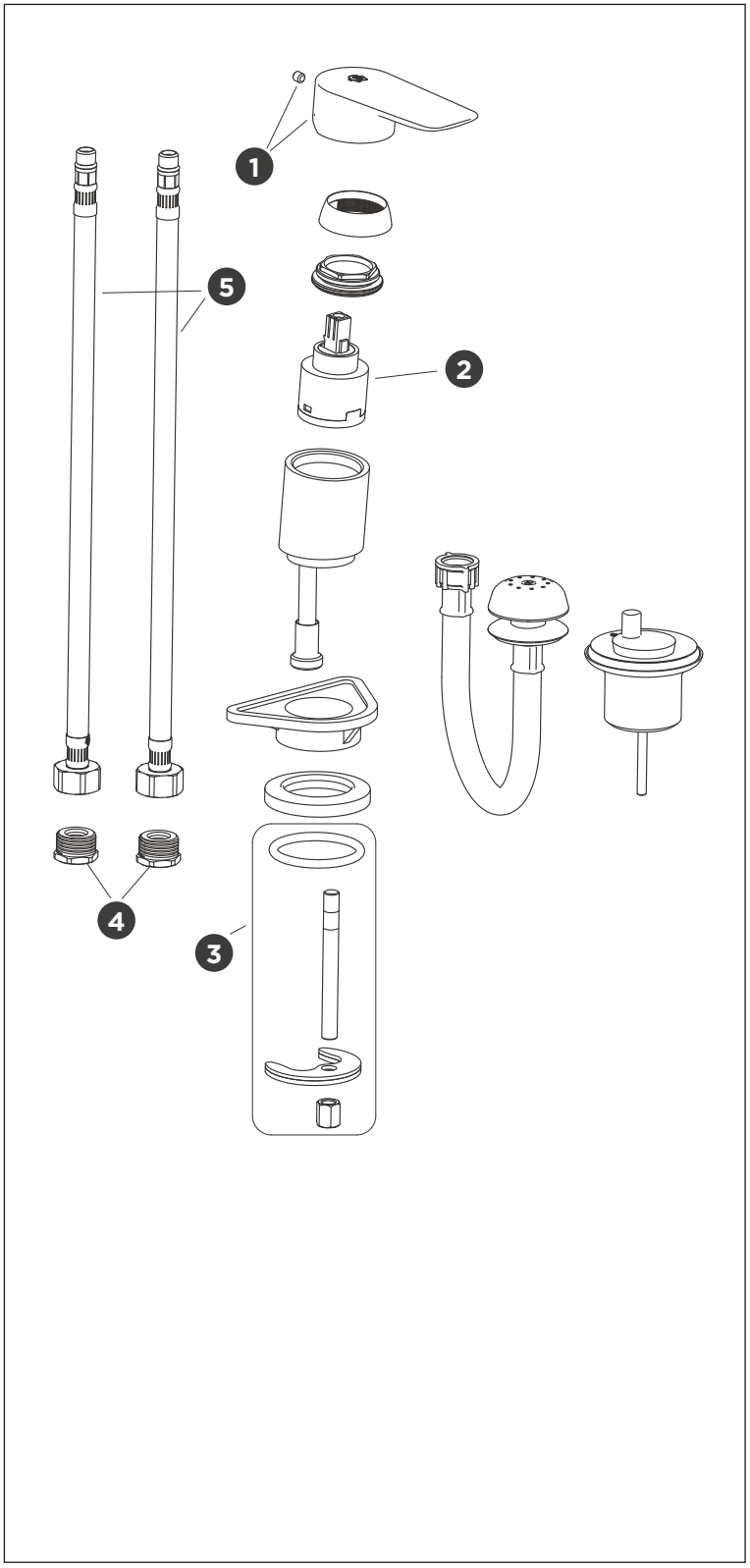

	Código	Denominación
1	Z189/M1.14.0L-R-CR	Manija armada
2	Z411/B1.25.0-D	Cartucho bajo de Ø35
3	Z189.01/B5.8.0-D	Conjunto de fijación
4	Z400.9-D2	Conector roscado M-H G1/2" x 14-9/16" x 24 UNEF
5	Z181/L5.20.0-D	Manguera flexible M10 x 1 de 350mm (G1/2" tuerca hembra)

Solicitar los mismos comuníquese con nuestro Departamento de Ventas.

Nosotros

GRUPO FV

Bernardo de Irigoyen 1053 - B1604AFC
Florida - Pcia. de Buenos Aires - Argentina
Tel.: +54 (011) 4730-5300

Contacto

Web: www.grupofv.com
E-mail: contacto@grupofv.com
Grupofvoficial grupofvoficial

UTILIZA SIEMPRE REPUESTOS ORIGINALES FV

COMPRA ORIGINAL · REPUESTOS LEGÍTIMOS

CALIDAD ISO 9001

GRIFERÍA & SANITARIOS
GARANTÍA 5 AÑOS
La garantía de FV ampara todos sus productos contra defectos de fabricación.

JANA M1

Spare parts sheet

Code Z189.01/M1

EN

Diagram

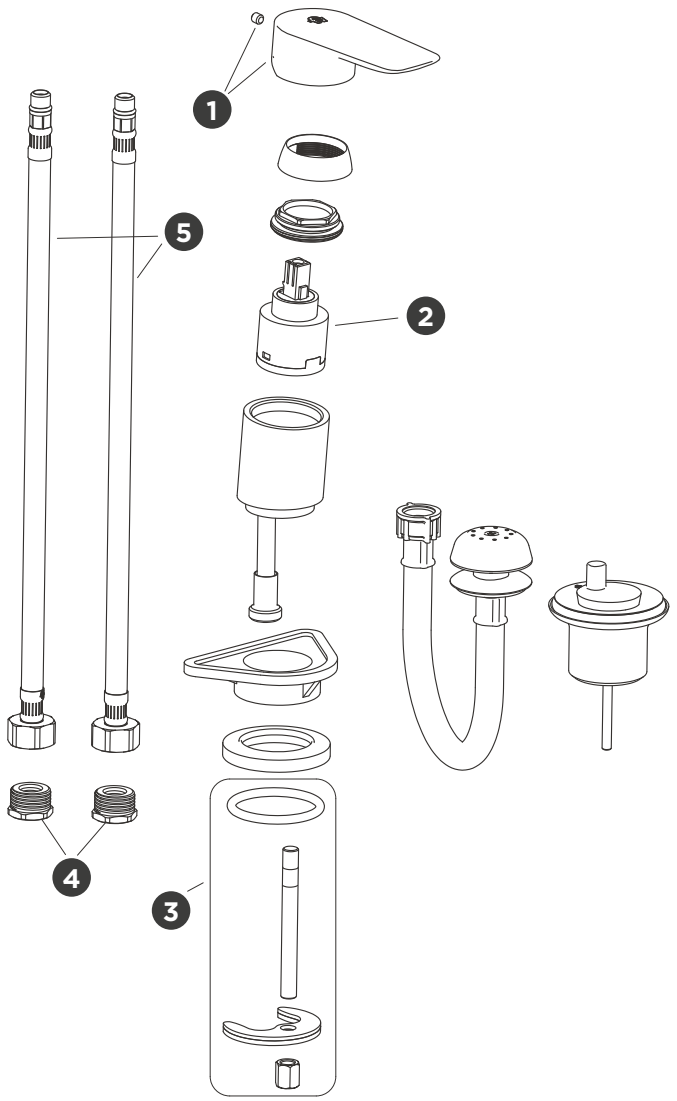

	Code	Denomination
1	Z189/M1.14.0L-R-CR	Assembled handle
2	Z411/B1.25.0-D	Ø35 low cartridge
3	Z189.01/B5.8.0-D	Fixation set
4	Z400.9-D2	M-H G1/2" x 14-9/16" x 24 UNEF M-F threaded connector
5	Z181/L5.20.0-D	M10 x 1 de 350mm flexible hose (G1/2" female nut)

Solicitar los mismos comuníquese con nuestro Departamento de Ventas.

About us

GRUP FV

Bernardo de Irigoyen 1053 - B1604AFC
Florida - Pcia. de Buenos Aires - Argentina
Tel.: +54 (011) 4730-5300

Contact

Web: www.grupofv.com
E-mail: contacto@grupofv.com
Grupofvoficial grupofvoficial

ALLWAYS USE ORIGINAL FV SPARE PARTS

COMPRA ORIGINAL · REPUESTOS LEGÍTIMOS

CALIDAD ISO 9001

GRIFERIA & SANITARIOS
GARANTIA 5 AÑOS
La garantía de FV ampara todos sus productos contra defectos de fabricación.