JANA M1

Ficha de repuestos

Código Z310/M1

ES

Plano

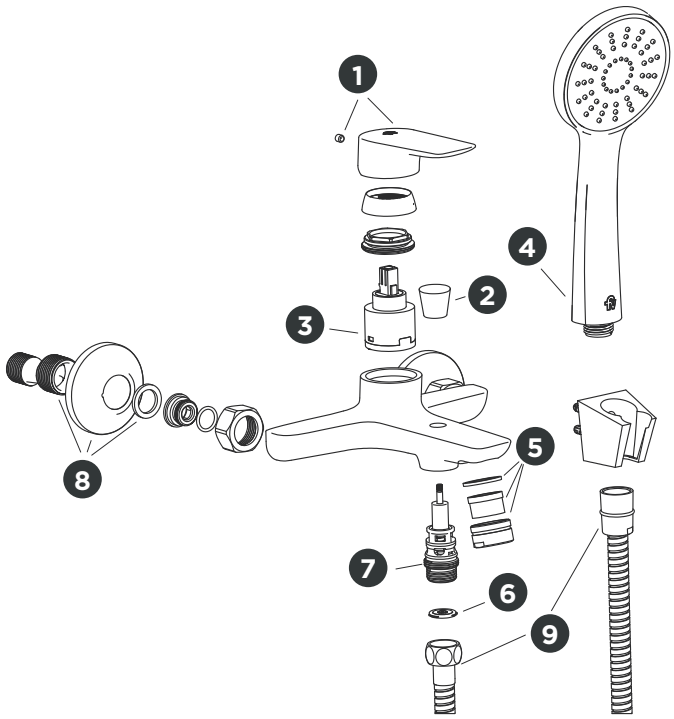

	Código	Denominación
1	Z181/M1.14.0-R-CR	Manija armada
2	Z310/L6.5.0-D-CR	Botón de transferencia
3	Z411/B1.25.0-D	Cartucho bajo Ø35
4	Z125.01-CR	Ducha manual
5	Z310/B1.4.0-D-CR	Boquilla completa
6	Z120.9-D10 Leed Z120.9L-D10	Arandela estrictora reguladora de caudal 9,5 l/m (2,5 gpm)
7	Z310/L6.5.0-D-CR	Arandela plástica mezcladora
8	Z405/B1.3A-R-CR	Excéntrico armado
9	Z310/B1.25.0-D-CR	Manguera flexible metálica

Solicitar los mismos comuníquese con nuestro Departamento de Ventas.

Nosotros

GRUPO FV

Bernardo de Irigoyen 1053 - B1604AFC
Florida - Pcia. de Buenos Aires - Argentina
Tel.: +54 (011) 4730-5300

Contacto

Web: www.grupofv.com
E-mail: contacto@grupofv.com
Grupofvoficial grupofvoficial

UTILIZA SIEMPRE REPUESTOS ORIGINALES FV

COMPRA ORIGINAL · REPUESTOS LEGÍTIMOS

CALIDAD ISO 9001

GRIFERÍA & SANITARIOS
GARANTÍA 5 AÑOS
La garantía de FV ampara todos sus productos contra defectos de fabricación.

JANA M1

Spare parts sheet

Code Z310/M1

EN

Diagram

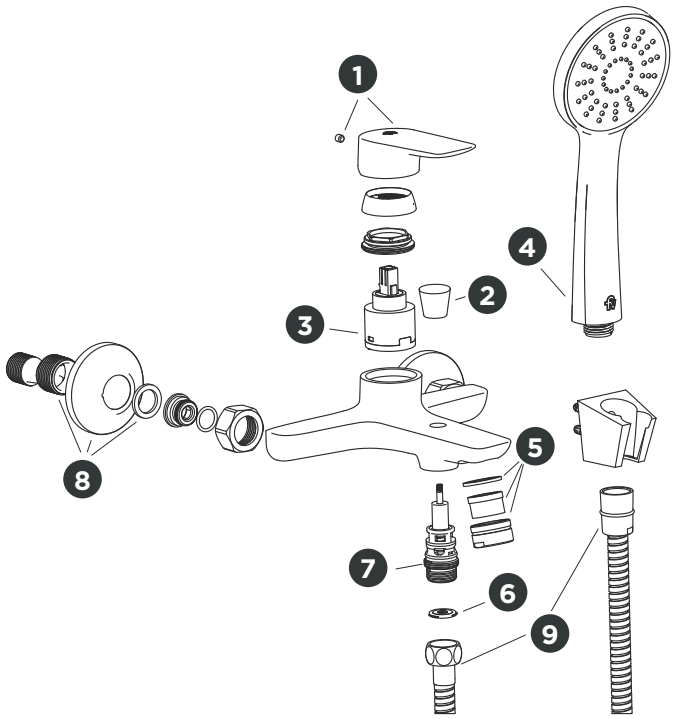

	Code	Denomination
1	Z181/M1.14.0-R-CR	Assembled handle
2	Z310/L6.5.0-D-CR	Diverter button
3	Z411/B1.25.0-D	Ø35 low cartridge
4	Z125.01-CR	Hand shower
5	Z310/B1.4.0-D-CR	Noozle set
6	Z120.9-D10 Leed Z120.9L-D10	9,5 l/m (2,5 gpm) restrictor washer flow regulator
7	Z310/L6.5.0-D-CR	Plastic washer mixer
8	Z405/B1.3A-R-CR	Assembled off center
9	Z310/B1.25.0-D-CR	Metallic flexible hose

Solicitar los mismos comuníquese con nuestro Departamento de Ventas.

About us

GRUP FV

Bernardo de Irigoyen 1053 - B1604AFC
Florida - Pcia. de Buenos Aires - Argentina
Tel.: +54 (011) 4730-5300

Contact

Web: www.grupofv.com
E-mail: contacto@grupofv.com
Grupofvoficial grupofvoficial

ALLWAYS USE ORIGINAL FV SPARE PARTS

COMPRA ORIGINAL REPUESTOS LEGÍTIMOS

CALIDAD ISO 9001

GRIFERIA & SANITARIOS GARANTIA 5 AÑOS