COMPACTA

Ficha de repuestos

Z108/M4

ES

Plano

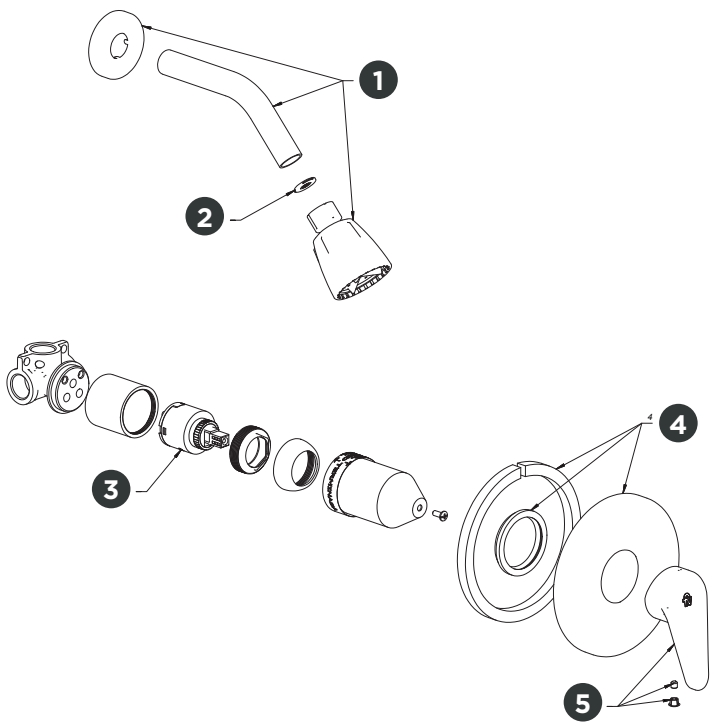

	Código	Denominación
1	Z120/M4.0-D-CR	Repuesto ducha armada
2	Z120.9-D10	Repuesto restrictor 9,5 l/m (x10 un.)
3	ZCU35FF.1CH-D	Repuesto cartucho 35mm bajo
4	Z108/M4.13.0-D-CR	Repuesto tapa vista
5	Z181/M4.14.0L-R-CR	Repuesto manija armada

Solicitar los mismos comuníquese con nuestro Departamento de Ventas.

Nosotros

GRUPO FV

Bernardo de Irigoyen 1053 - B1604AFC
Florida - Pcia. de Buenos Aires - Argentina
Tel.: +54 (011) 4730-5300

Contacto

Web: www.grupofv.com
E-mail: contacto@grupofv.com
Grupofvoficial grupofvoficial

UTILIZA SIEMPRE REPUESTOS ORIGINALES FV

COMPRA ORIGINAL REPUESTOS LEGÍTIMOS

CALIDAD ISO 9001

GRIFERÍA & SANITARIOS GARANTÍA 5 AÑOS

COMPACTA

Spare parts sheet

Z108/M4

EN

Diagram

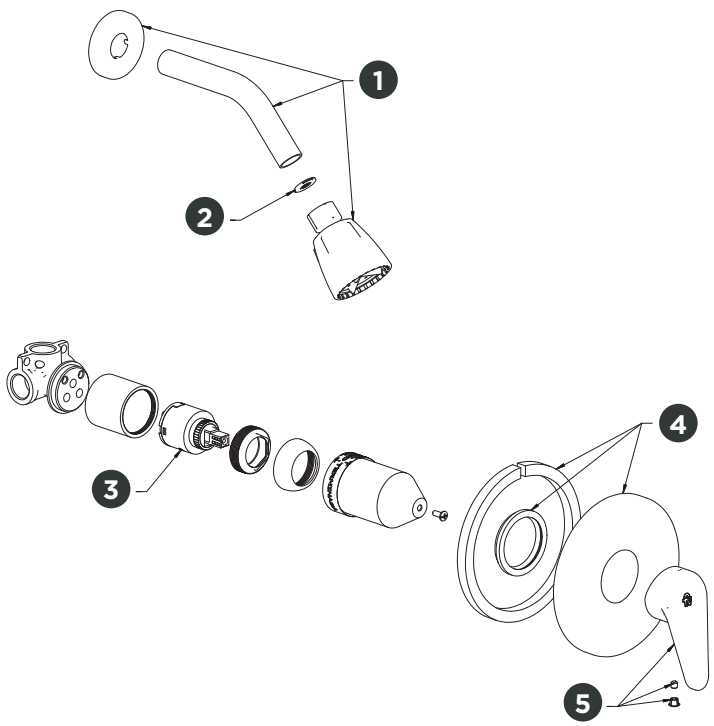

	Code	Denomination
1	Z120/M4.0-D-CR	Armed shower replacement
2	Z120.9-D10	Spare restrictor 9.5 l/m (x10 un.)
3	ZCU35FF.1CH-D	Replacement cartridge 35mm low
4	Z108/M4.13.0-D-CR	Visible cover spare
5	Z181/M4.14.0L-R-CR	Armed handle spare

To request them, contact our Sales Department.

About us

GRUP FV

Bernardo de Irigoyen 1053 - B1604AFC
Florida - Pcia. de Buenos Aires - Argentina
Tel.: +54 (011) 4730-5300

Contact

Web: www.grupofv.com
E-mail: contacto@grupofv.com
Grupofvoficial grupofvoficial

ALLWAYS USE ORIGINAL FV SPARE PARTS

COMPRA ORIGINAL REPUESTOS LEGÍTIMOS

CALIDAD ISO 9001

GRIFERIA & SANITARIOS GARANTIA 5 AÑOS