Sauco S6

Z189/S6 Juego monocomando para bidé, desagüe con tapita */Single handle bidet set, with chain and stopper drain assembly*

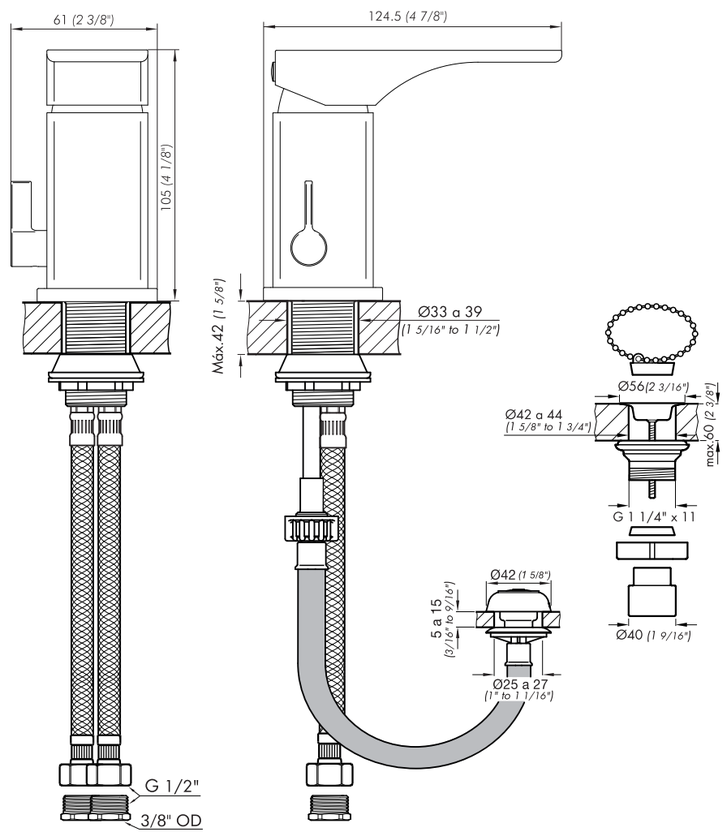

Nota: Todas las medidas están en mm y en pulgadas
Note: All measurements are in millimeters and inches.

Sauco S6

Valores de Caudal / *Flow measurements*

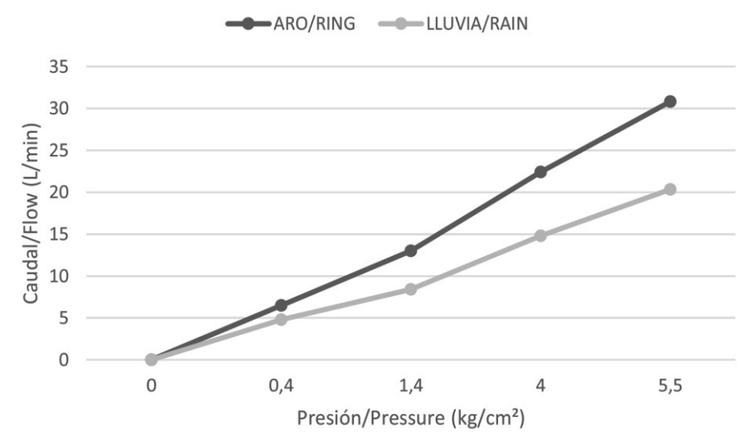

Notas / *Notes*:

DORSO
BACK

Sauco S6

Sistema de transferencia de agua.
Water transfer system.

Al abrir el caudal, el agua sale por el aro.
Ring output when water flow is opened.

Rotar para activar la lluvia.
Rotate to activate rain.

Certificado de Garantía

La garantía de FV ampara todos sus productos contra defectos de fabricación

Limpieza y mantenimiento

Los productos de FV han sido fabricados según técnicas
de avanzada y con materiales de primera calidad,
que le aseguran una prolongada duración en perfectas condiciones.
A efectos de preservar esta calidad le sugerimos tener en cuenta estos consejos:
NO USE limpiadores abrasivos, polvo de limpieza, esponjas metálicas o de fibra.
USE en lo posible jabón neutro o detergente de uso doméstico. Seque con paño suave.

Condiciones de validez

Si a criterio debidamente fundado de personal técnico de FV se comprobara
la intervención de mano de obra inexperta en la colocación, reparación y/o
mantenimiento de los productos, esta garantía perderá automáticamente su validez.
Asimismo será requisito inexcusable para realizar cualquier reclamo de garantía
la presentación de la factura de compra original.

1) El fabricante y/o importador de este producto es FV S.A., una sociedad constituída
y regulada por las leyes de la Republica Argentina, con planta en Villa Rosa (Prov. Bs. As.)
y sede social en Reconquista 336 11° piso - Capital Federal.
2) La identificación del producto y las especificaciones técnicas necesarias
constan consignadas en catálogo, folletería y en oficina técnica.
3)Ver condiciones de uso, mantenimiento y validez de la garantía en el texto que precede.
4) La reparación de los productos fabricados por FV sólo podrá delegarse en personal
capacitado, en caso de duda comunicarse a los centros de atención al usuario.
5) Plazo de garantía: 5 años.

CALIDAD ISO 9001

GRUPO FV

Escaneá el código
para obtener más
información sobre
este producto.
www.grupofv.net

FV S.A. se reseva el derecho de modificar, cambiar, mejorar y/o anular materiales, productos y/o diseños sin previo aviso.
FV S.A. reserves the right to modify, to change, to improve and/or discontinue materials, products and/or designs without previous notice.

FOLL-Z189-S6 / Edición N°1 / Enero 2019

Sauco

Z189/S6

Instalación y mantenimiento / *Installation and maintenance*

Antes de conectar la grifería a la distribución de agua, purgar muy bien la cañería a fin de eliminar partículas extrañas.
Before connecting the faucet to the water supply, purge the pipes properly in order to remove undesirable particles.

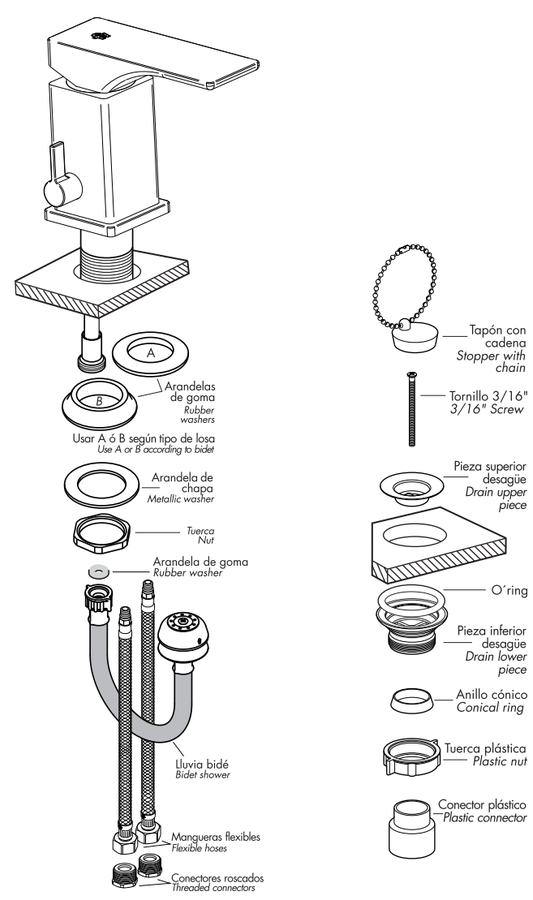

FRENTE
FRONT

Modification		New	X		Name: M. Polo
Description:					
Direct modification		Observations:			
Predicted modification					
Other modification					

Nº	Modifications	Date	Name	Nº	Modifications	Date	Name

Specifications		Date	Name	Tolerance
Paper	70-80 grs.	14/12/2018	M. Polo	± 1 mm
Print:	1color: Black/Front-Back			
Measurements (Draw Esc. 1:1)	290 x 210 mm	Denomination: Booklet LATAM		Code: FOLL-Z189/S6 — Edition: